COLLECT CLEAN HOLD RELEASE

ACO Passavant

Opvoerinstallaties
en terugstuw-
beveiligingen

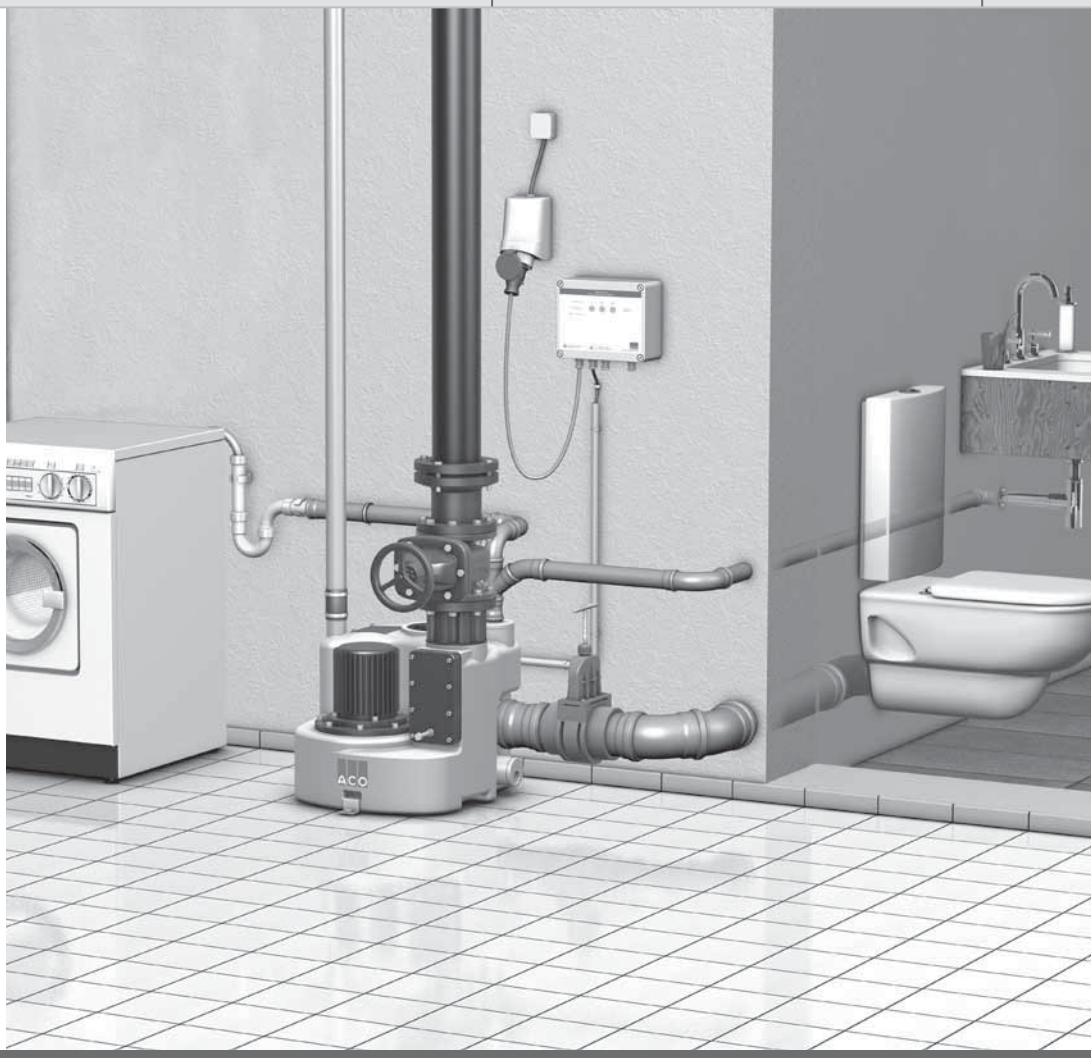

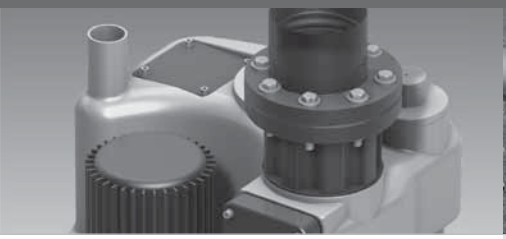

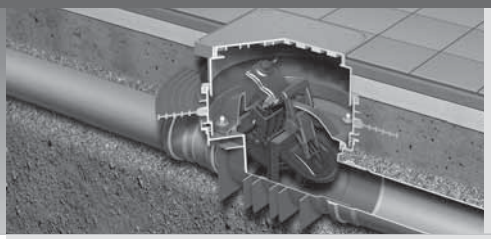

ACO Passavant
Opvoerinstallaties en Terugstuwbeveiligingen

Prijslijst 2020
geldig vanaf 01.01.2020

www.aco.nl

ACO Passavant

Keuzematrix pompinstallaties vrije opstelling

- Opstelling in vorstvrije ruimte;
- relatief kleine tank;
- makkelijk te onderhouden en installeren;
- goed bereikbaar.

Kunststof										
Pagina	**3**	**4**	**5**	**6**	**7**	**8**	**9**	**10**	**11**	**12**
Installatie	**Sinkamat-K Compact**	**Sinkamat-K mono/duo**	**MULI-MINI mono/duo**	**MULI-UF mono**	**MULI-STAR mono**	**MULI-STAR duo 150L**	**MULI-STAR duo 300L**	**MULI-PE-S mono/duo**	**MULI-Pro PE K 1)2) duo**	**MULI-Pro PE XL duo**
Mono	■	■	■	■	■			■		
Duo		■	■			■	■	■	■	■
Aansluitspanning	**230V**	**230V**	**230/400V**	**230V**	**230/400V**	**400V**	**400V**	**400V**	**400V**	**400V**
Schoon water										
Regenwater		✔	✔	✔	✔	✔	✔	✔	✔	✔
Huishoudelijk afvalwater (particulier 3)										
Fecaliënvrij	✔	✔	✔	✔	✔	✔	✔	✔	✔	✔
Fecaliënhoudend				✔	✔	✔	✔	✔	✔	✔
Bedrijfsmatig afvalwater (niet particulier 4)										
Fecaliënhoudend								✔	✔	✔
Opvoerh. max. (m)	7,5	11,2	8 - 14	14	7,2 - 7,6	6 - 23	6 - 23	21– 27	10 - 20	10 - 30
Max. cap. (m^3/h)	9	10	21 - 33	8,0	35 - 36	40 - 57	40 - 57	13 - 21	85 - 190	100 - 300
Waaier zie pag. 7	Vortex	Vortex	Vortex	Versnijdend	Vortex	Vortex	Vortex	Versnijdend	Kanaal	Divers

1) RVS op aanvraag.
2) Parallel geschakelde installatie op aanvraag.
3) Onder particulier wordt tevens verstaan zakelijke kantooromgeving met vaste gebruikersgroep.
4) Grotere kans op doorspoeling van ongewenste zaken zoals in: openbare gebouwen, horeca, industrie, zorginstellingen en PI's.

SINKAMAT-K compact (stekkerklaar)

Pomp	K1	K2	KD1	KD2
Soort afvalwater	Fecaliën vrij	Fecaliën vrij	Fecaliën vrij	Fecaliën vrij
Toevoeging			Condenswater	Condenswater
Spanning (50Hz)	230V	230V	230V	230V
Geleverd vermogen (P2)	130 W	430 W	130 W	430 W
Opgenomen vermogen (P1)	300 W	850 W	300 W	850 W
Nominale stroom	1.3 A	3.7 A	1.3 A	3.7 A
Sturing	Reed Vlotter	Reed Vlotter	Reed Vlotter	Reed Vlotter
Waaier type	Vortex	Vortex	Vortex	Vortex
Vrije doorlaat	10 mm	10 mm	10 mm	10 mm
Persleiding Ø	40 mm met klep	40 mm met klep	40 mm met klep	40 mm met klep
Gewicht installatie	26 kg	26 kg	26 kg	26 kg
Artikelnummer	620511	620512	620513	620514
€uro/stuk	**829,-**	**994,-**	**1.099,-**	**1.248,-**

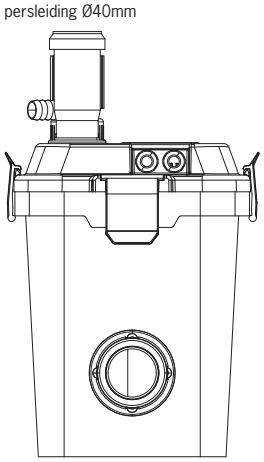

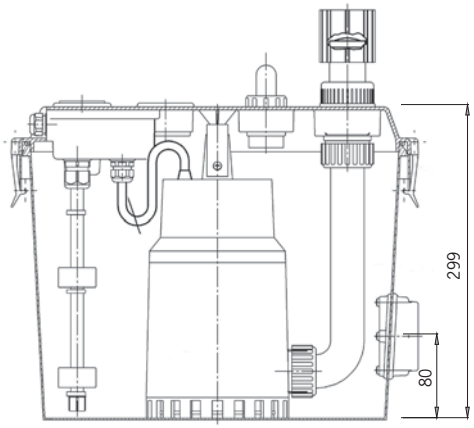

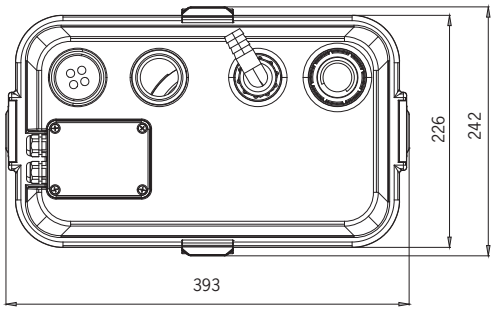

pompcurve

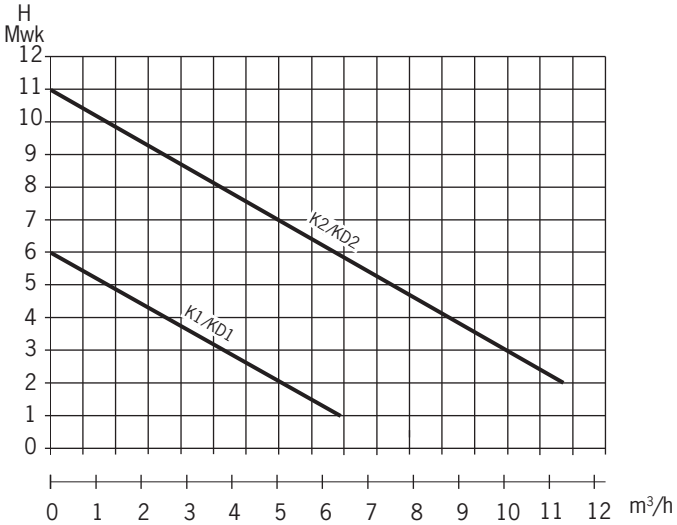

ACO Passavant

SINKAMAT-K mono / duo

	MONO		DUO	
Pomp Sinkamat-K	**UST-50/2-K**	**UST-50/2-K**	**UST-50/2-K**	**UST-50/2-K**
Spanning	230 V	230 V	230 V	230 V
Geleverd vermogen (P2)	430 W	430 W	430 W	430 W
Opgenomen vermogen (P1)	850 W	850 W	850 W	850 W
Nominale stroom	3,7 A	3,7 A	3,7 A	3,7 A
Sturing	Vlotter aan pomp	Vlotter aan pomp	Pneumatisch	Pneumatisch
Waaiertype	Vortex	Vortex	Vortex	Vortex
Vrije doorlaat	10 mm	10 mm	10 mm	10 mm
Gewicht installatie	16 kg	16 kg	22 kg	22 kg
Persleiding	DN40/DN50	DN40/DN50	DN40/DN50	DN40/DN50
Artikel nummer	620491	620492	1205.00.01	1205.00.03
€uro/stuk	**1.388,-**	**1.458,-**	**3.394,-**	**3.564,-**
Deksel	Dicht betegelbaar*	Betegelbaar met rooster	Dicht betegelbaar*	Betegelbaar met rooster

* dicht deksel is 2-zijdig toepasbaar: een zijde vlak en dicht, andere zijde betegelbaar .

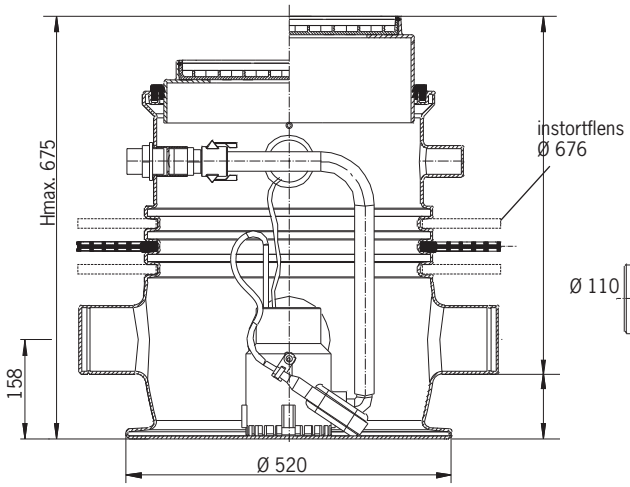

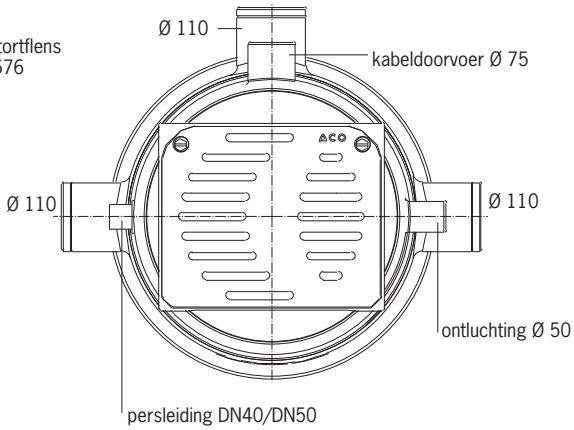

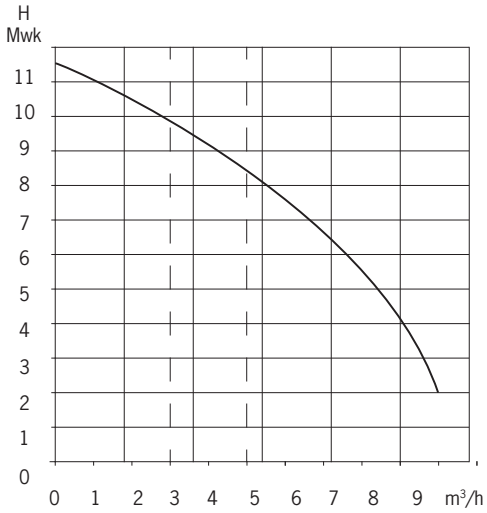

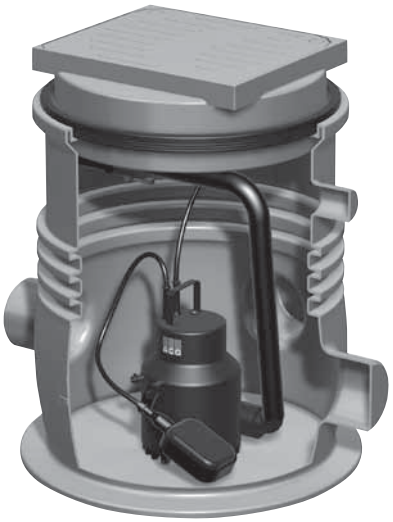

Schakelkast Duo
2 x 4 m pompkabel
9,5 m drukleiding
1,5 m. aansluitkabel
met CEE/schuko stekker

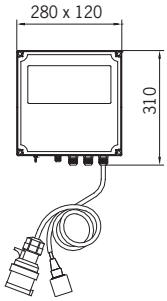

MULI-MINI mono / duo

	MONO				DUO			
Pomp Muli-Mini	**MDP 1.1**	**MDP 1.2**	**MWP 1.1**	**MWP 1.2**	**DDP 1.1**	**DDP 1.2**	**DWP 1.1**	**DWP 1.2**
Spanning	400 V	400 V	230 V	230 V	400 V	400 V	230 V	230 V
Geleverd vermogen (P2)	550 W	1100 W	550 W	1100 W	550 W	1100 W	550 W	1100 W
Opgenomen vermogen (P1)	700 W	1500 W	800 W	1200 W	700 W	1800 W	800 W	1800 W
Nominale stroom	1,3 A	2,6 A	3,6 A	8,2 A	1,3 A	2,6 A	3,6 A	8,2 A
Sturing	Pneumatisch	Pneumatisch	Pneumatisch	Pneumatisch	Pneumatisch	Pneumatisch	Pneumatisch	Pneumatisch
Waaiertype	Vortex	Vortex	Vortex	Vortex	Vortex	Vortex	Vortex	Vortex
Vrije doorlaat	38 mm	50 mm	38 mm	50 mm	38 mm	50 mm	38 mm	50 mm
Gewicht installatie	50 kg	54 kg	50 kg	54 kg	66 kg	74 kg	66 kg	74 kg
Artikelnummer	1206.00.05	1206.00.06	1206.00.07	1206.00.08	1206.00.01	1206.00.02	1206.00.03	1206.00.04
€uro/stuk	**2.868,-**	**3.126,-**	**2.715,-**	**3.123,-**	**3.872,-**	**4.411,-**	**3.862,-**	**4.391,-**

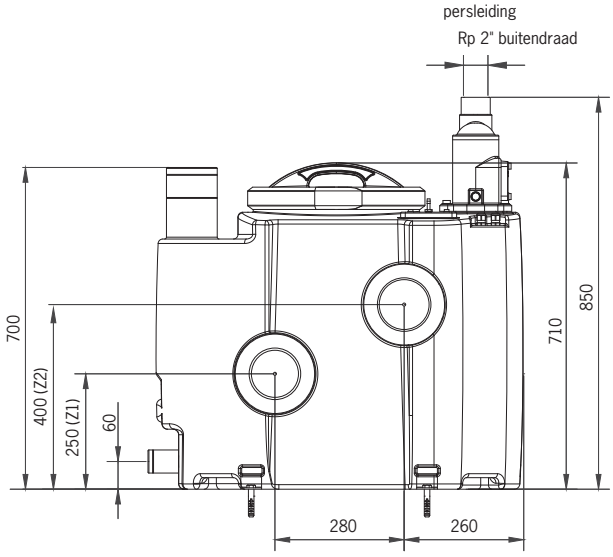

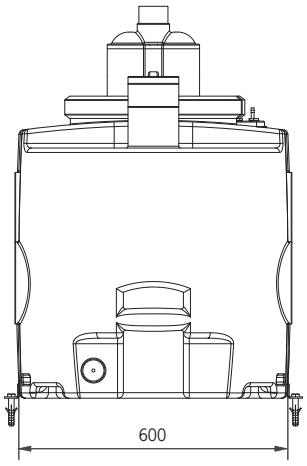

Schakelkast Duo
2 x 4 m pompkabel
9,5 m drukleiding
1,5 m. aansluitkabel
met CEE/schuko stekker

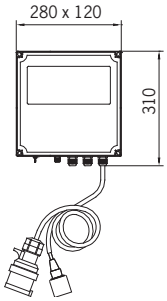

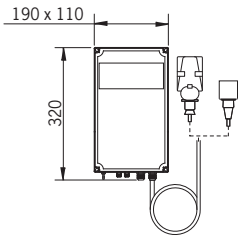

Schakelkast Mono
4 m pomp kabel
9,5 m drukleiding
1,5 aansluitkabel met CEE/schuko stekker

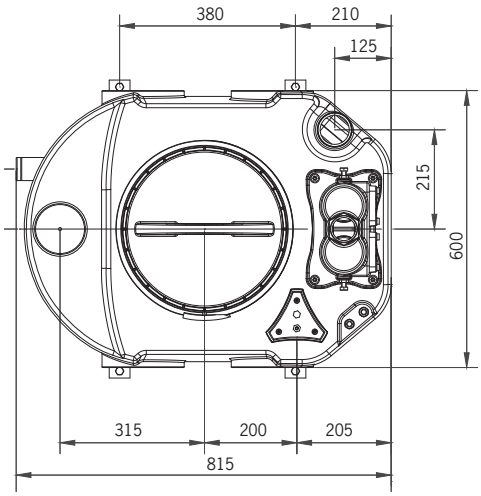

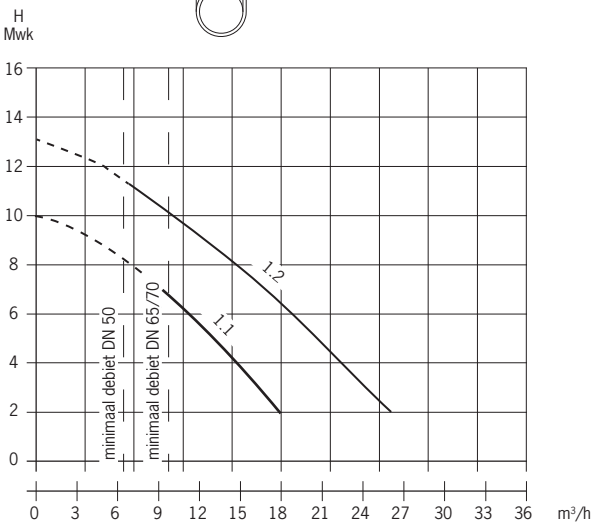

toebehoren

Omschrijving	artikel nummer	€uro/ stuk
Micro Compressor	0154.81.27	**369,-**

Optioneel:
Micro Compressor

schuko stekker

ACO Passavant

Muli-UF mono

	MONO	
Pomp Muli-UF	**MULI-UF MWP1**	**MULI-UF MWP2**
Spanning	230 V	230 V
Geleverd vermogen (P2)	600 W	600 W
Opgenomen vermogen (P1)	900 W	900 W
Nominale stroom	4 A	4 A
Sturing	Pneumatisch	Pneumatisch
Waaiertype	Versnijdend	Versnijdend
Vrije doorlaat	n.v.t.	n.v.t.
Gewicht installatie	38 kg	39 kg
Artikelnummer	1203.00.00	1203.00.01
€uro/stuk	**3.502,-**	**3.525,-**

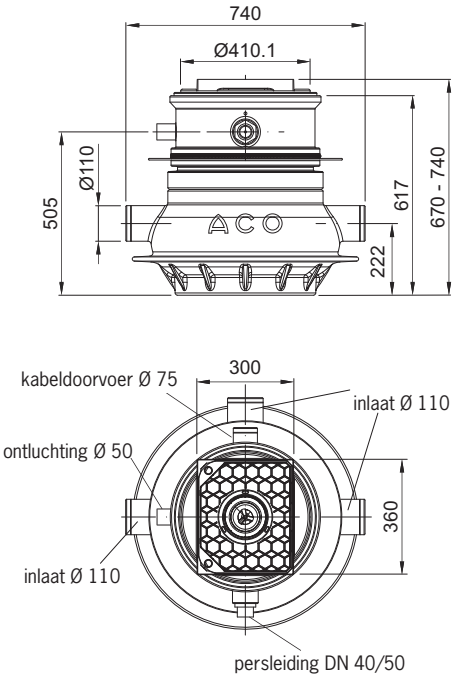

MULI-UF MWP1

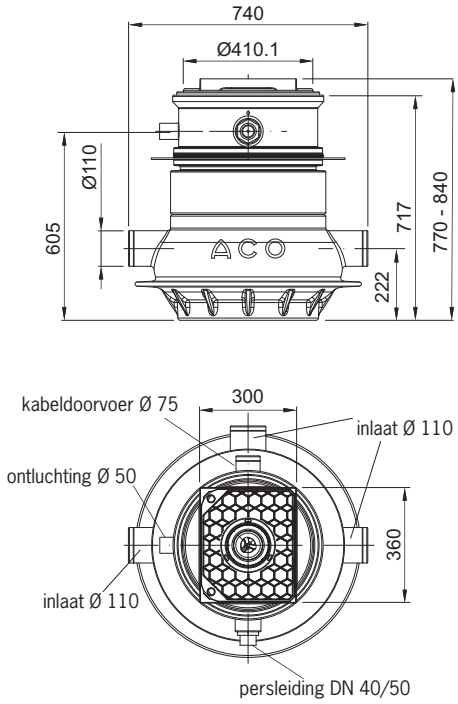

MULI-UF MWP2

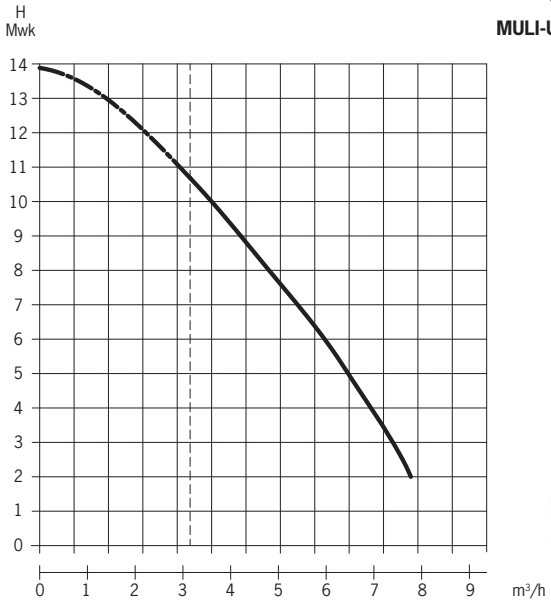

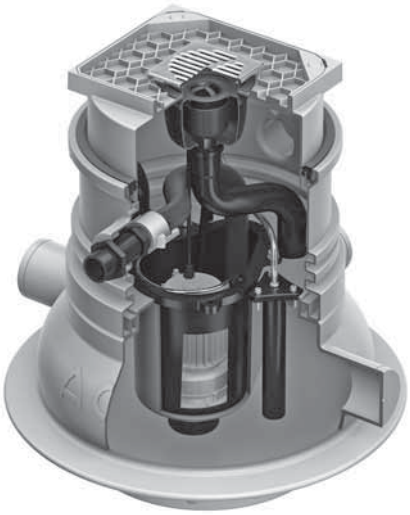

Schakelkast Mono
4 m pomp kabel
9,5 m drukleiding
1,5 m. aansluitkabel met
CEE/schuko stekker

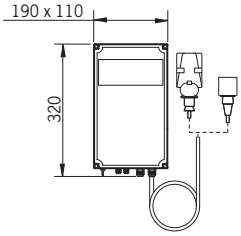

Muli-STAR mono

Pomp Muli-UF	MDP1	MWP1
Pomp Muli-Star	400V 3 fasen	230 V
Spanning	750 W	750 W
Geleverd vermogen (P2)	1040 W	1100 W
Opgenomen vermogen (P1)	2:00 AM	5:00 AM
Nominale stroom	Pneumatisch	Pneumatisch
Sturing	Vortex	Vortex
Waaiertype	57 mm	57 mm
Vrije doorlaat	29 kg	29 kg
Gewicht installatie	1200.50.00	1200.50.01
€uro/stuk	**2.482,-**	**2.459,-**

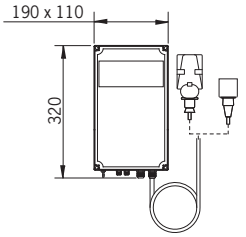

Schakelkast Mono
4 m pomp kabel
9,5 m drukleiding
1,5 m. aansluitkabel met CEE/schuko stekker

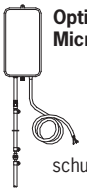

Optioneel:
Micro Compressor

schuko stekker

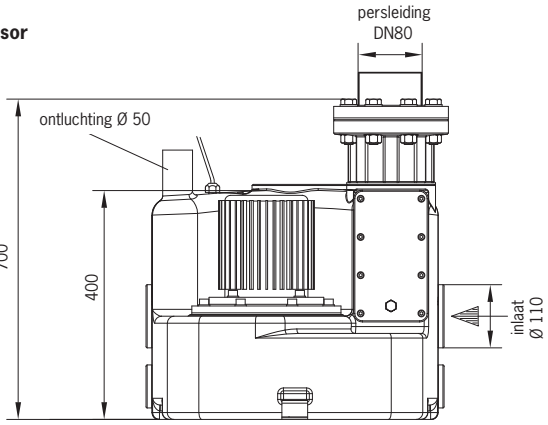

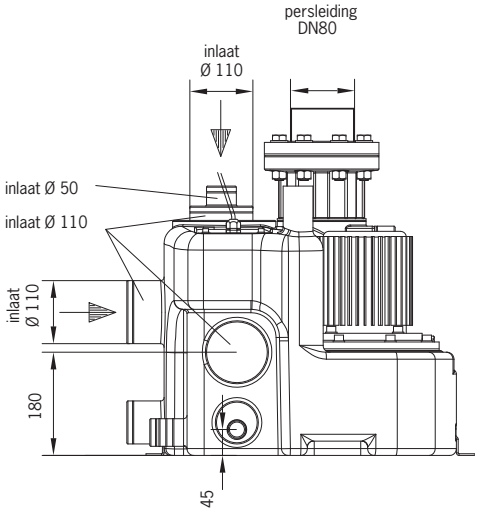

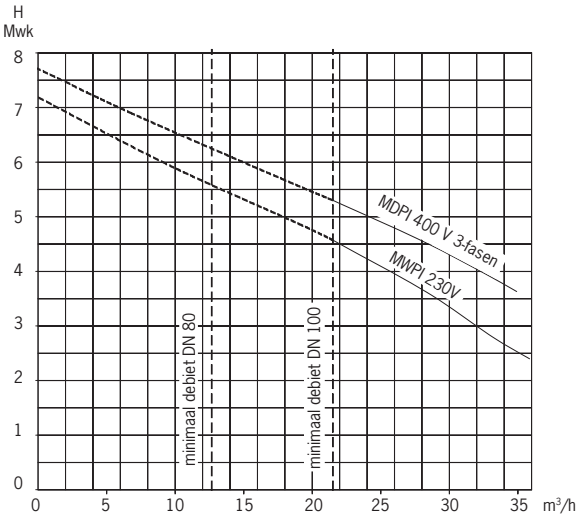

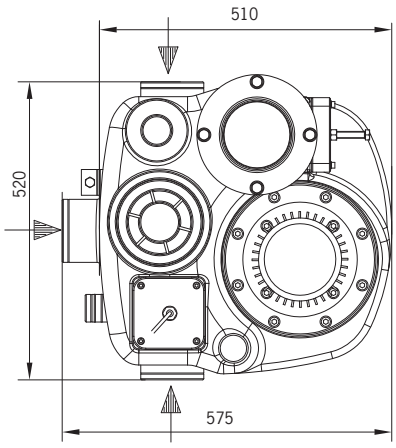

toebehoren

Omschrijving	artikel nummer	€uro/ stuk
Handafsluiter DN80	0154.51.93	**288,-**
Rubber ring DN 100	0159.14.12	**24,90**

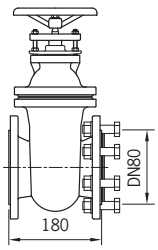

ACO Passavant

MULI-STAR duo 150L

Pomp MULI-STAR	DDP 1.1	DDP 1.2
Spanning	400 V	400 V
Geleverd vermogen (P2)	1500 W	3000 W
Opgenomen vermogen (P1)	1830 W	3450 W
Nominale stroom	5,0 A	10,0 A
Toerental	1400 u/min	2800 u/min
Inhoud tank	150 l	150 l
Sturing	Pneumatisch	Pneumatisch
Waaiertype	Vortex	Vortex
Vrije doorlaat	65 mm	65 mm
Gewicht installatie	104 kg	123 kg
Artikelnummer	1202.00.01	1202.00.02
€uro/stuk	**4.943,-**	**5.339,-**

Schakelkast Duo
2x 4 m motorkabel
9,5 m drukleiding
1,5 aansluitkabel met CEE stekker

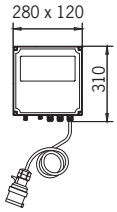

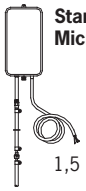

Standaard:
Micro Compressor

1,5 m schuko stekker

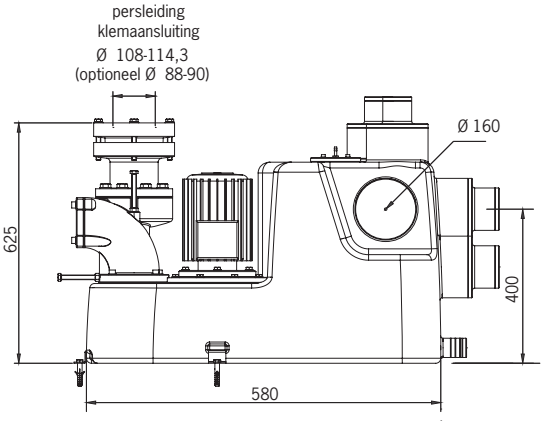

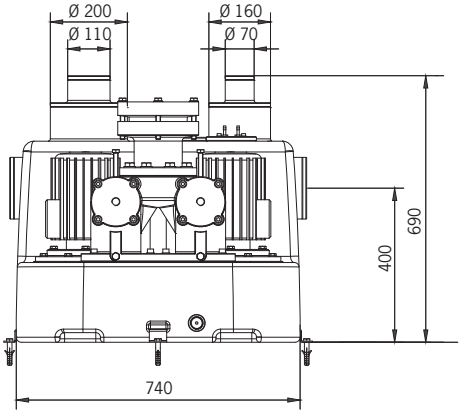

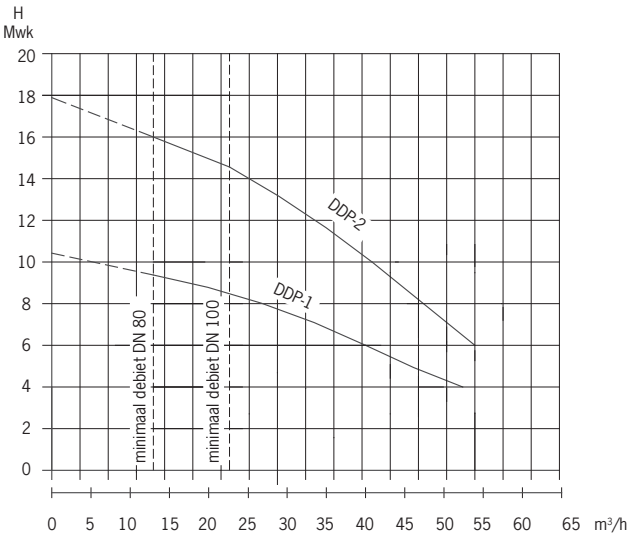

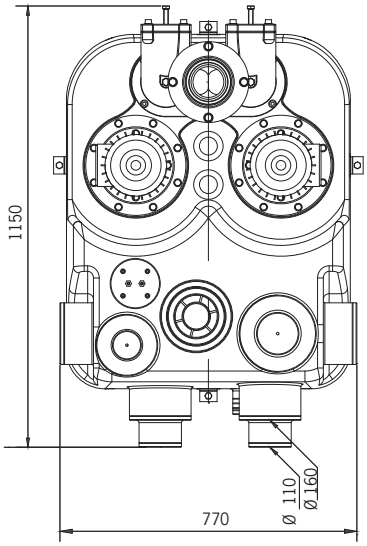

MULI-STAR duo 300L

Pomp MULI-STAR	DDP 2.1	DDP 2.2
Spanning	400 V	400 V
Geleverd vermogen (P2)	1500 W	3000 W
Opgenomen vermogen (P1)	1830 W	3450 W
Nominale stroom	5,0 A	10,0 A
Toerental	1400 u/min	2800 u/min
Inhoud tank	300 l	300 l
Sturing	Pneumatisch	Pneumatisch
Waaiertype	Vortex	Vortex
Vrije doorlaat	65mm	65mm
Gewicht installatie	108 kg	128 kg
Artikelnummer	1202.00.04	1202.00.05
€uro/stuk	**5.548,-**	**5.795,-**

Schakelkast Duo
2x 4 m pompkabel
9,5 m drukleiding
1,5 aansluitkabel met CEE stekker

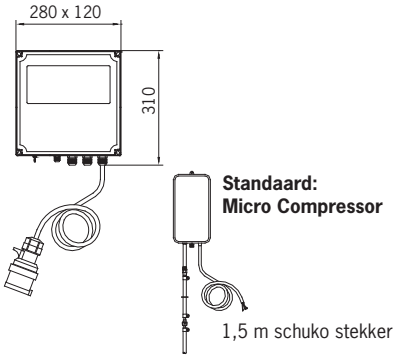

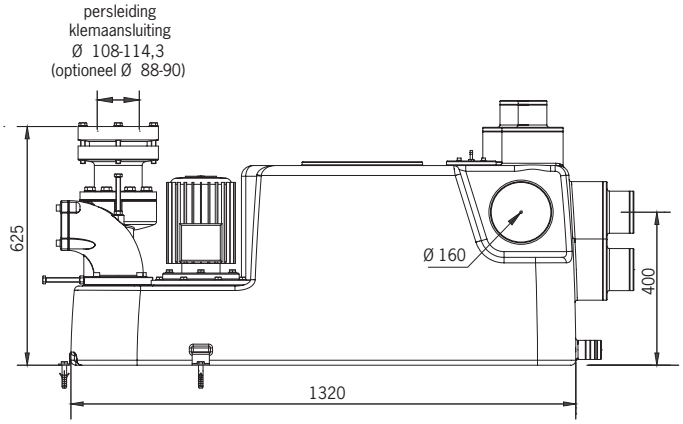

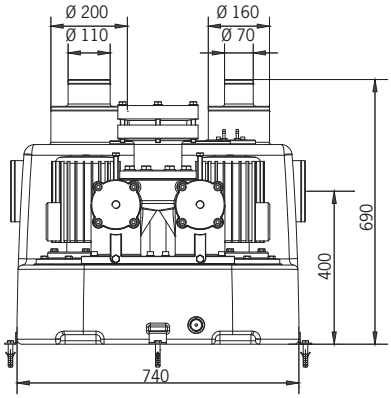

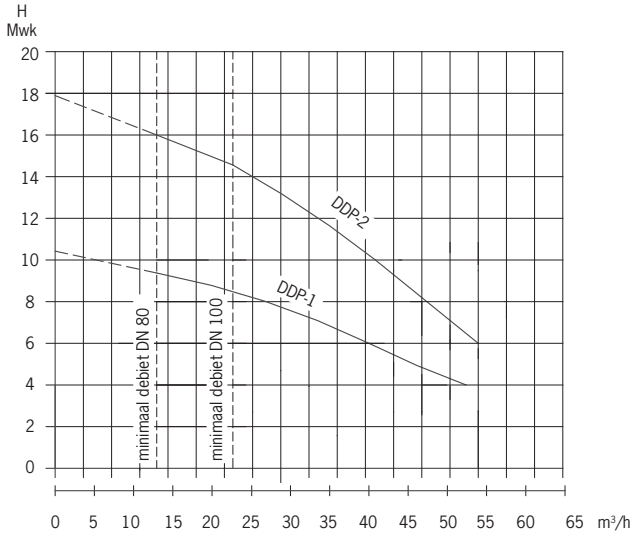

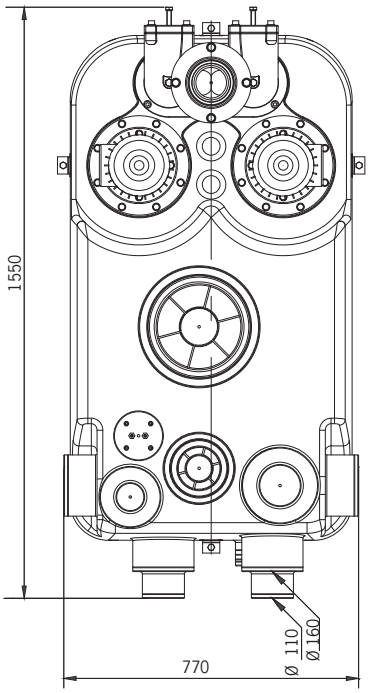

ACO Passavant

MULI-PE-S mono / duo

	MONO		DUO	
Pomp MULI-PE-S	**100 Mono**	**200 Mono**	**100 Duo**	**200 Duo**
Spanning	400 V 3 fasen	400 V 3 fasen	400 V 3 fasen	400 V 3 fasen
Geleverd vermogen (P2)	900 W	1700 W	900 W	1700 W
Opgenomen vermogen (P1)	1200 W	2500 W	1200 W	2500 W
Nominale stroom	2,3 A	4,1 A	2,3 A	4,1 A
Sturing	Pneumatisch	Pneumatisch	Pneumatisch	Pneumatisch
Waaiertype	Versnijdend	Versnijdend	Versnijdend	Versnijdend
Vrije doorlaat	n.v.t.	n.v.t.	n.v.t.	n.v.t.
Gewicht installatie	80 kg	85 kg	180 kg	185 kg
Artikelnummer	0159.03.91	0175.19.00	0159.04.24	0175.02.67
€uro/stuk	**3.675,-**	**3.934,-**	**6.380,-**	**8.182,-**

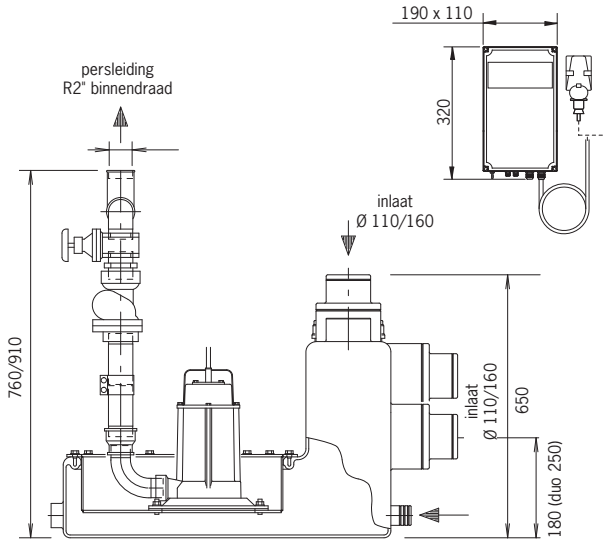

Schakelkast Mono
4 m pomp kabel
9,5 m drukleiding
1,5 aansluitkabel met CEE stekker

Schakelkast Duo
2x 4 m pompkabel
9,5 m drukleiding
1,5 aansluitkabel met CEE stekker

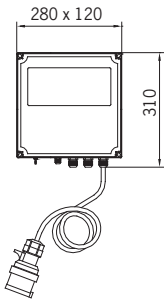

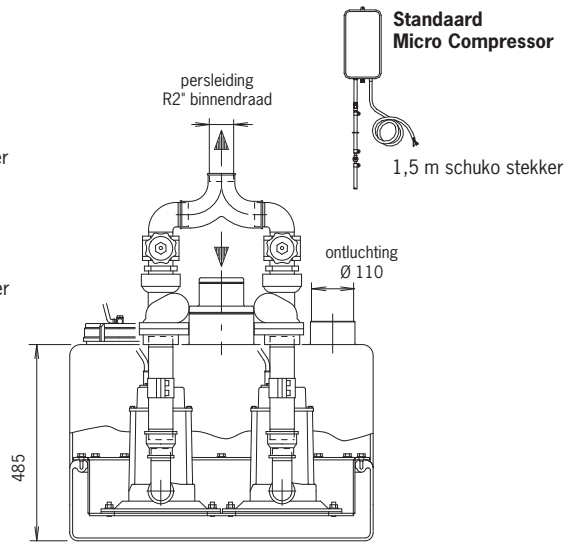

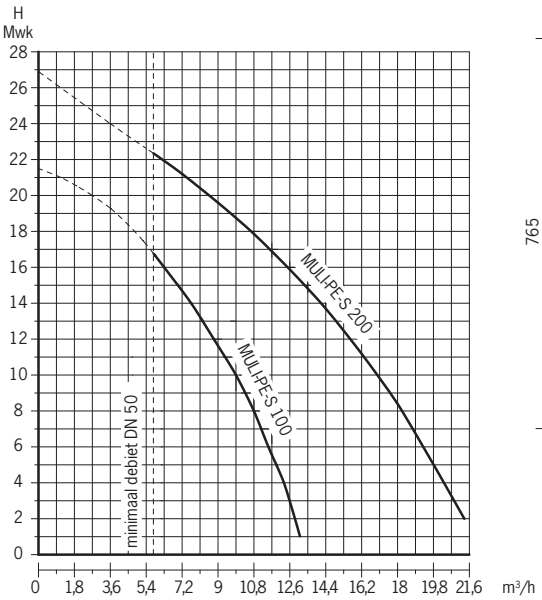

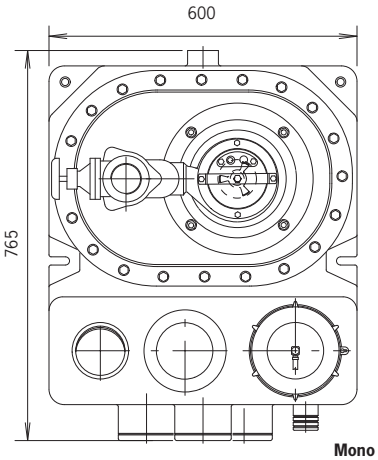

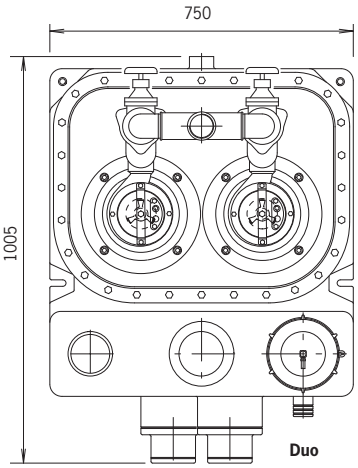

MULI-Pro-PE K duo

Pomp duo Muli-Pro-PE	K15	K22	K30	K55	K75
Spanning	400 V 3 fasen	400 V 3 fasen	400 V 3 fasen	400 V 3 fasen	400 V 3 fasen
Geleverd vermogen (P2)	1500 W	2200 W	3000 W	5500 W	7500 W
Opgenomen vermogen (P1)	2010 W	2940 W	3870 W	6710 W	8970 W
Nominale stroom	3,6 A	5,2 A	6,6 A	11,6 A	15,5 A
Sturing	Pneumatisch	Pneumatisch	Pneumatisch	Pneumatisch	Pneumatisch
Type waaier	Kanaal	Kanaal	Kanaal	Kanaal	Kanaal
Vrije doorlaat	70 mm	70 mm	70 mm	70 mm	100 mm
Gewicht installatie	295 kg	310 kg	350 kg	425 kg	495 kg
Artikelnummer	0175.13.17	0175.13.18	0175.13.19	0175.13.20	0175.13.21
€uro/stuk	**9.657,-**	**9.762,-**	**10.242,-**	**16.919,-**	**17.265,-**

Versnijdende pompen op aanvraag

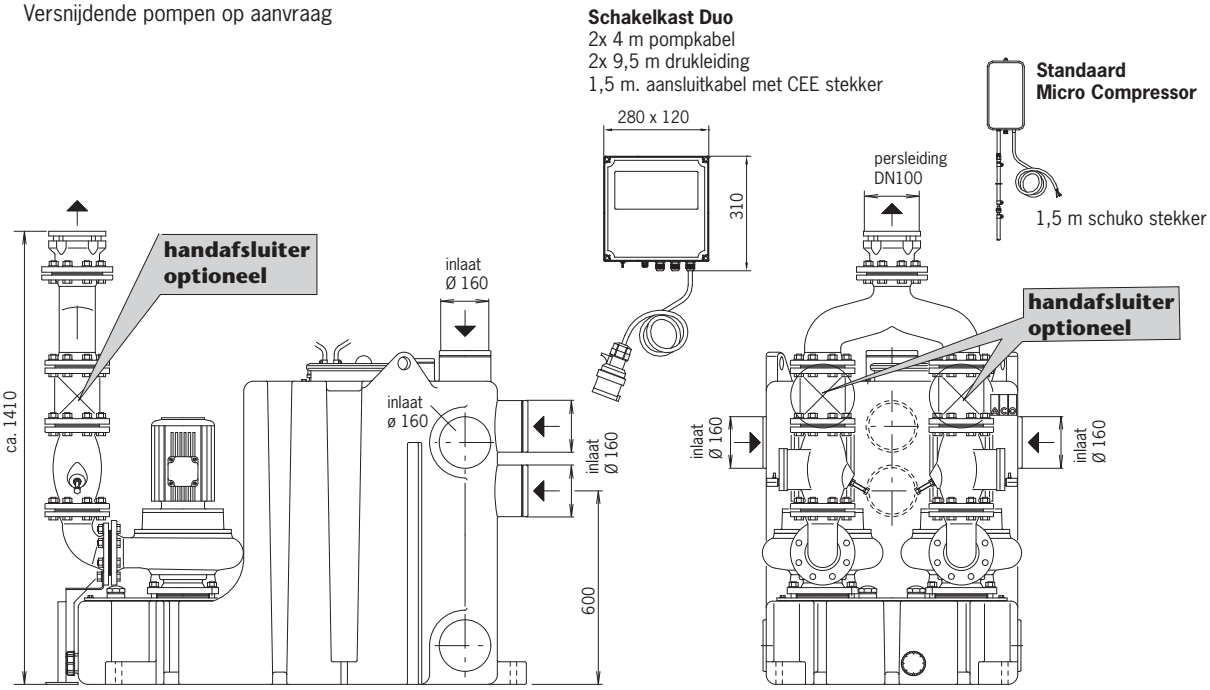

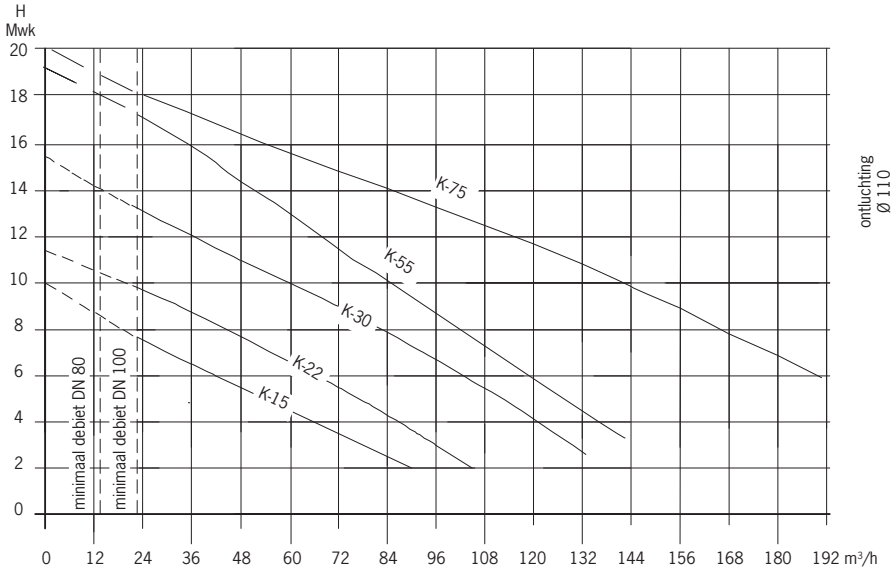

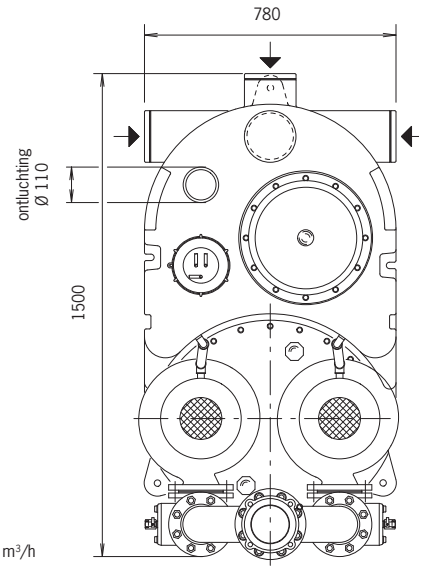

ACO Passavant

MULI Pro-PE N XL duo

Pomp MULI-Pro-PE N XL	Voorbeeld
Spanning	400 V
Geleverd vermogen (P2)	2000 W (min)
Opgenomen vermogen (P1)	2300 W
Nominale stroom	3,8 A (min)
Sturing	druk
Waaiertype	alle waaier types
Vrije doorlaat	35 mm
Gewicht installatie	500 kg (min)
Artikelnummer	0175.59.20
€uro/stuk	**op aanvraag**

Schakelkast Duo
2x 4 m pompkabel
2x 9,5 m drukleiding
1,5 m. aansluitkabel met CEE stekker

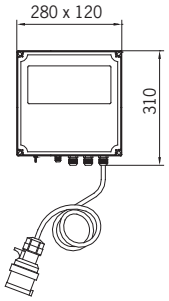

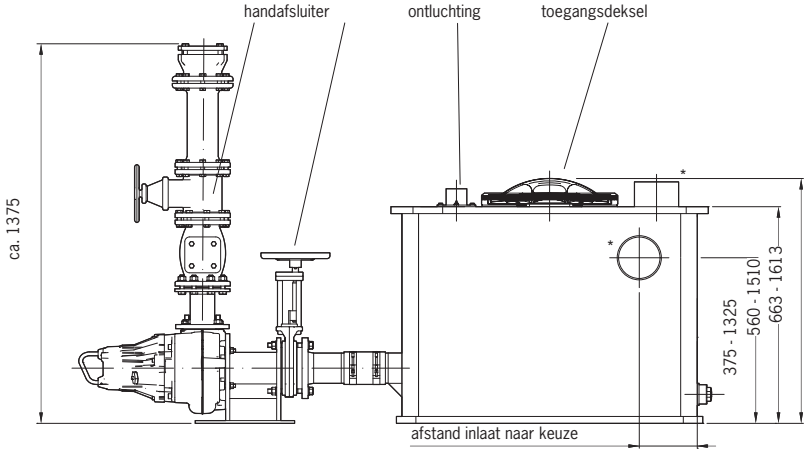

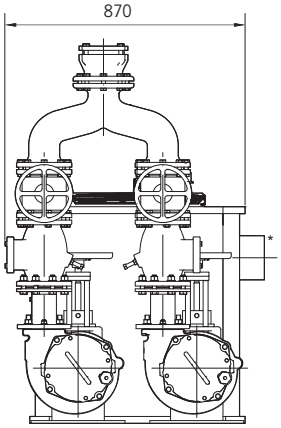

* aansluitopeningen zelf te kiezenrichting en afmeting Ø 110 - Ø 160 - Ø 200

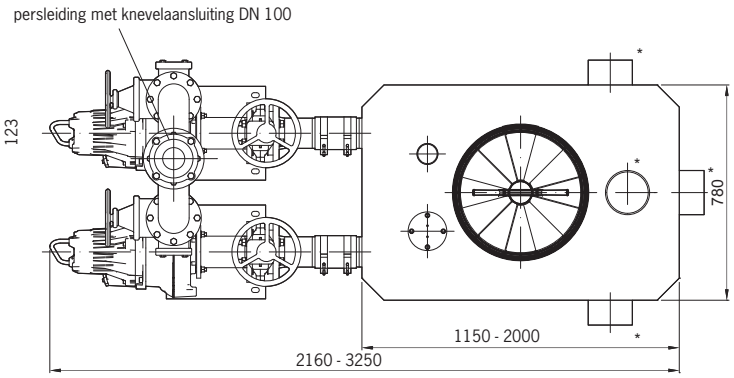

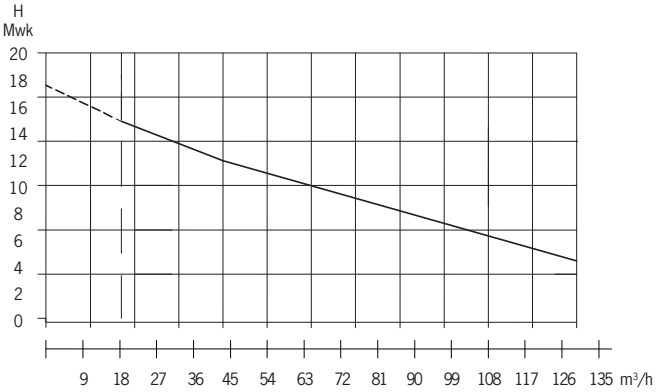

Toebehoren

Foto	Afbeelding	Omschrijving	Artikel nummer	€uro/ stuk
	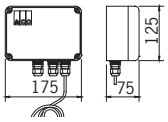	Alarmkast met externe alarmdoormelding voorzien van back-up accu, dus ook alarmmelding (optisch en akoestisch) bij stroomuitval.	0150.26.73	**273,-**
	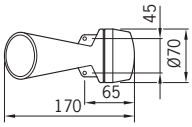	Alarmhoorn t.b.v. aansluting op potentiaal vrije uitgang op alarmkast 230V 92 dB 78 mm hoog.	0178.61.94	**203,-**
		Alarmhoorn t.b.v. aansluting op potentiaal vrije uitgang op alarmkast 12V 92 dB 78 mm hoog.	0150.58.14	**168,50**
	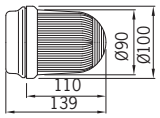	Zwaailicht t.b.v. aansluiting op potentiaal vrije uitgang op alarmkast 230V 150mm hoog.	0178.62.08	**261,-**
	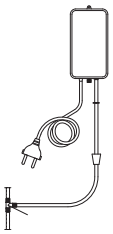	Microcompressor compleet met aansluitmateriaal t.b.v. luchtbelletjes om verstopping drukbuis tegen te gaan.	0150.25.45	**105,50**
	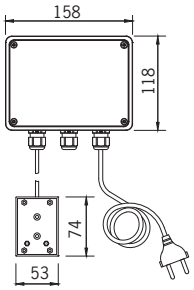	Alarmkast voorzien van overstroomingsmelder met externe alarmdoormelding voorzien van back-up accu, dus ook alarmmelding (optisch en akoestisch) bij stroomuitval. aansluitkabel 1,4 m. sensorkabel 10 m.	0150.34.75	**291,-**
		Rubberen ring voor persleiding: DN 80 DN 100	0159.37.97 0159.14.12	**16,50** **24,90**
		Speciaal bevestigingsstuk voor kleine persleidingen Ø 48-52 Ø 57-61 Ø 73-70	0175.32.32 0175.16.84 0175.07.79	**191,-** **172,50** **244,-**
	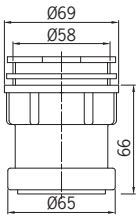	zij-inlaat met mof Ø 50 mm	2410.00.04	**11,50**

ACO Passavant

Toebehoren

Foto	Afbeelding	Omschrijving	Artikel nummer	€uro/ stuk
	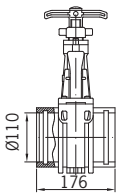	PVC handafsluiter mof-mof met lippendichting drukloos. Ø 110 mm Ø 50 mm R = $1^1/_2$	 0175.13.84 0175.18.33 0175.23.73	 **395,-** **123,50** **294,-**
	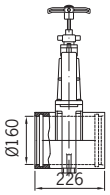	PVC handafsluiter mof-mof met lippendichting drukloos. Ø 160 mm 3 weg R = $1^1/_2$ R = $1^1/_2$	 0175.13.85 0159.10.14 0159.10.12	 **659,-** **245,-** **42,30**
	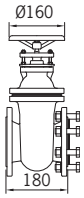	Gietijzeren handafsluiter DN80 bouwhoogte 180 mm gewicht 21 kg.	0154.51.93	**288,-**
	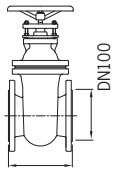	Gietijzeren handafsluiter DN100 bouwhoogte 190 mm gewicht 21 kg. **LET OP**: pakking + bouten los te bestellen (art. nr. 0159.00.20).	0159.09.90	**268,-**
		Pakking + bouten en moeren bij 0159.09.90	0159.00.20	**20,30**

ACO Passavant

Terugstuwbeveiligingen

Kelderafvoerput met terugslagklep ACO JUNIOR® type 4/5 voor regenwater volgens NEN-EN 13564

Omschrijving	L mm	H1 mm	H2 mm	artikel nummer	€uro/ stuk		
Kelder afvoerput junior met kunststof afdekking	255	168 - 177	152 - 161	2130.00.77	**113,-**	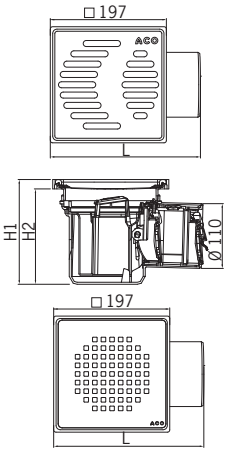	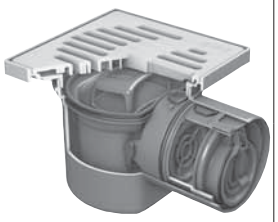
Kelder afvoerput junior met RVS afdekking	255	168 - 177	152 - 161	2130.00.87	**138,50**		
Zijinlaat met mof Ø 50 mm	66			2410.00.04	**11,50**	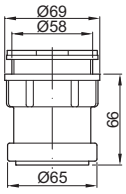	
Ophoogelement	140			2040.00.06	**13,50**	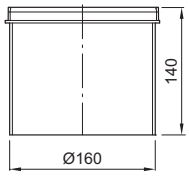	
Inschuifdeel (terugstuw beveiliging)				2120.00.00	**68,60**	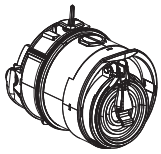	

ACO TRIPLEX type 0 terugstuwbeveiliging voor regenwater, volgens NEN-EN 13564

TRIPLEX type 0 – voor vrijliggende leidingen

L mm	H1 mm	B mm	D mm	artikel nummer	€uro/ stuk
337	189	157	Ø 110	2110.00.00	**133,50**
403	241	214	Ø 125	2125.00.00	**143,-**
457	241	214	Ø 160	2150.00.00	**155,-**

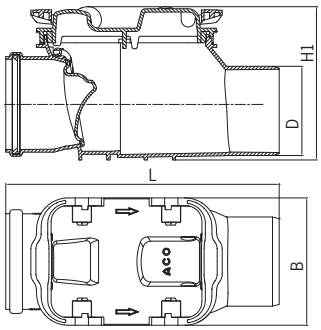

ACO Passavant

ACO TRIPLEX type 1 enkelvoudige terugstuwbeveiliging voor regenwater, volgens NEN-EN 13564

TRIPLEX type 1 – voor vrijliggende leidingen

L mm	H1 mm	B mm	D mm	artikel nummer	€uro/ stuk		
337	189	157	Ø 110	2110.10.00	**169,50**	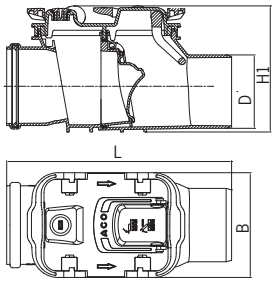	
403	241	214	Ø 125	2125.10.00	**211,-**	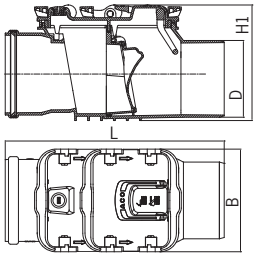	
457	241	214	Ø 160	2150.10.00	**211,-**		

ACO TRIPLEX type 2 dubbele terugstuwbeveiliging voor regenwater, volgens NEN-EN 13564

TRIPLEX type 2 – voor vrijliggende leidingen

L mm	H1 mm	B mm	D mm	artikel nummer	€uro/ stuk
201	101	80	Ø 50	2105.20.00	**155,-**
256	132	108	Ø 75	2107.20.00	**197,50**
337	189	157	Ø 110	2110.20.00	**217,-**
403	241	214	Ø 125	2125.20.00	**248,-**
457	241	214	Ø 160	2150.20.00	**274,-**

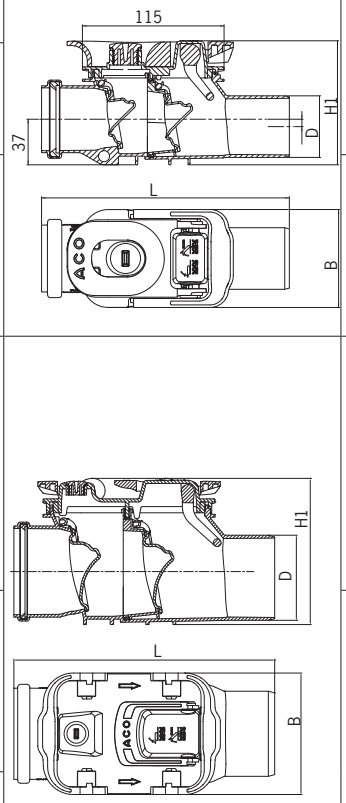

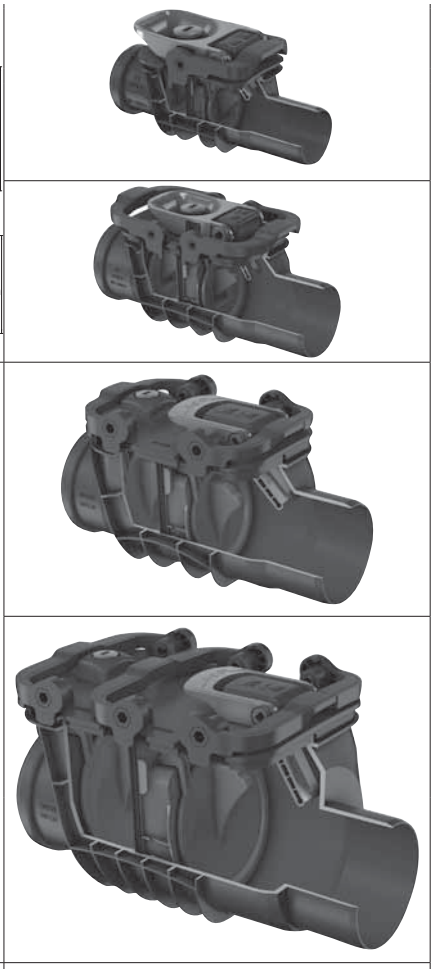

Vervangingsdeksel

236	88	157	Ø 110	2110.20.11	**64,30**
306	103	214	Ø125 Ø160	2150.20.11	**89,-**

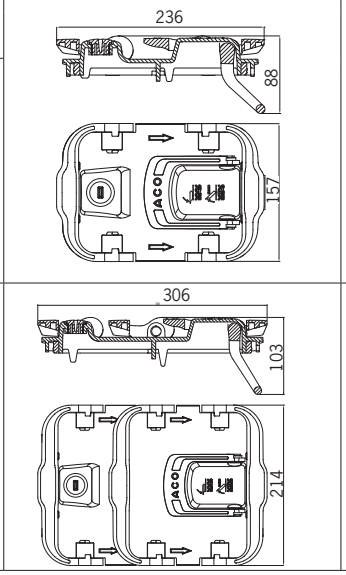

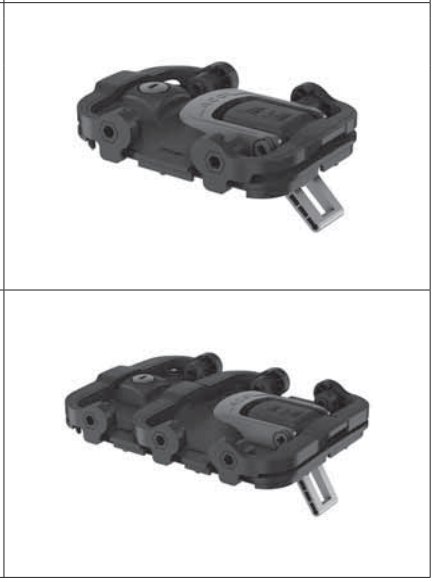

ACO Passavant

ACO QUATRIX type 3F terugstuwbeveiligingsautomaat t.b.v. fecaliënhoudend afvalwater, volgens NEN-EN 13564

QUATRIX type 3F – voor vrijliggende leidingen

L mm	H1 mm	D mm	artikel nummer	€uro/ stuk
460	79	Ø 110	620368	**1.650,-**
469	86	Ø 125	620486	**1.666,-**
504	104	Ø 160	620369	**1.683,-**

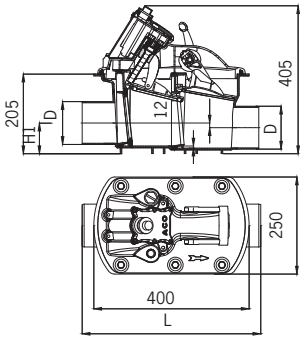

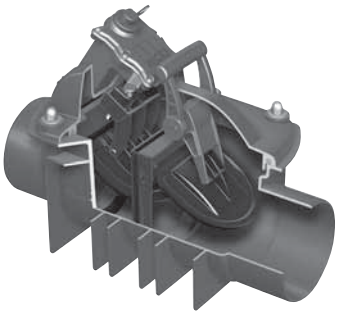

QUATRIX type 3F – met schachtsysteem vloerinbouw

460	-	Ø 110	620370	**1.898,-**
469	-	Ø 125	620487	**1.914,-**
504	-	Ø 160	620371	**1.931,-**

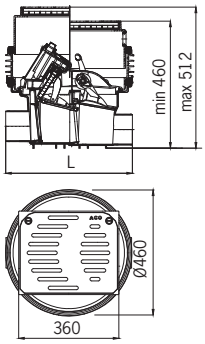

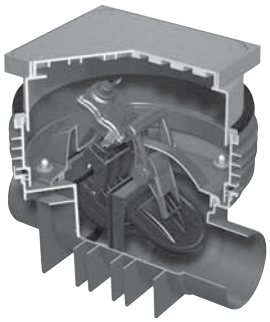

Verlengstuk

-	116	Ø 400	620381	**76,10**

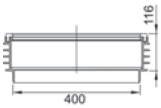

Afdichtingsflens voor schacht

-	-	Ø 600	620510	**85,70**

Opzetstuk

300 x 360	Ø 400	620383	**46,80**

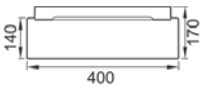

Dicht deksel t.b.v. opzetstuk

300 x 360	620384	**44,50**

Verlengset

L = 10 m	620515	**165,50**
L = 20 m	620516	**196,50**
L = 30 m	620517	**235,-**

Akoestisch alarm

	0150.58.14	**168,50**

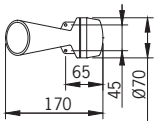

Zwaailicht

	0178.62.08	**261,-**

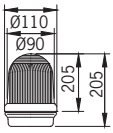

Toebehoren type 0 t/m 2

Inzetstuk keerklep

L mm	H1 mm	B mm	D mm	artikel nummer	€uro/ stuk
184	192	58	Ø 110	2110.20.15	**18,90**

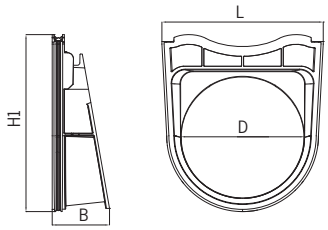

Keerklep t.b.v. inzetstuk

Ø 109	125	45	Ø 110	2110.20.12	**16,20**

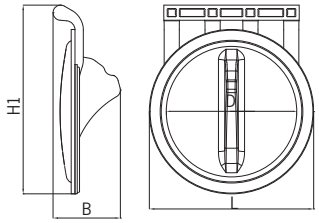

Inzetstuk keerklep

184	192	58	Ø 125 Ø 160	2150.20.15	**20,90**

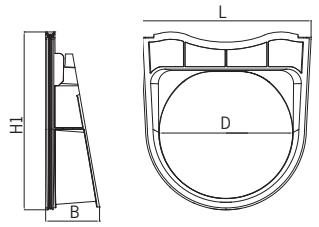

Keerklep t.b.v. inzetstuk

Ø 150	161	60	Ø 125 Ø 160	2150.20.12	**21,10**

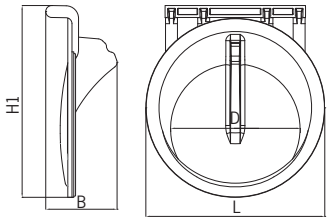

Testbuis

2110.20.13	**8,10**

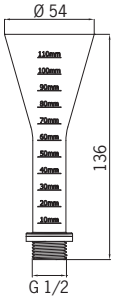

ACO Passavant

Toebehoren type 0 t/m 3

Alarm

Omschrijving	artikel nummer	€uro/ stuk		
Water op de vloer alarm 230 V	0150.34.75	**291,-**	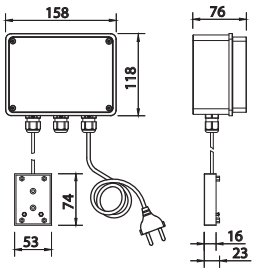	

Alarmdoormelding

Alarmdoormelding met back-up accu	0150.26.73	**273,-**	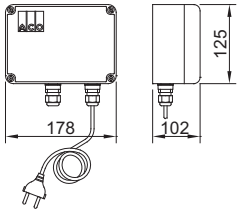	
GS-M Alarmdoormedling met back-up accu	0150.46.94	**1.157,-**		

Schroefdop

Schroefdop	2110.20.14	**5,90**	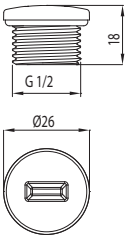	

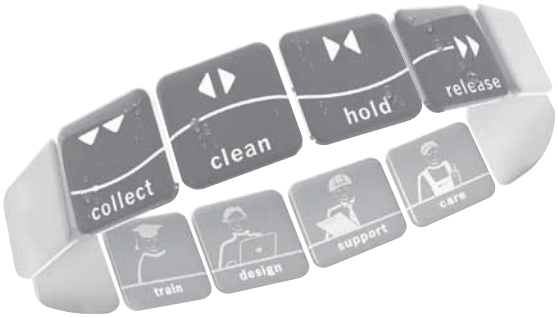

ACO. creating the future of drainage

Productgroepen:

- ACO Drain®
- ACO Passavant
- ACO Stainless
- ACO Profiline
- ACO Pipe®
- ACO GM-X
- ACO EasyGarden
- ACO Markant
- ACO Sport
- ACO Pro
- ACO ShowerDrain
- ACO Stormbrixx®
- ACO Detego
- ACO TopTek
- ACO SpongeTop

ACO BV

Postbus 217
7000 AE Doetinchem
Edisonstraat 36
7006 RD Doetinchem
Tel. (0314) 36 82 80
E-mail: info@aco.nl
www.aco.nl

FSC
www.fsc.org
MIX
Papier van verantwoorde herkomst
FSC® C004583

© 2020 ACO
De informatie in deze brochure werd door ACO met de grootst mogelijke zorg opgesteld.
In verband met de voortdurende verbetering van bestaande producten en de ontwikkeling van nieuwe producten, behoudt ACO zich het recht voor specificaties te wijzigen. Het is de verantwoordelijkheid van de verwerker resp. de verbruiker vast te stellen, dat het ACO product geschikt is voor de geplande toepassing en verwerkt wordt volgens de geldende inbouwvoorschriften. Aan de aanbevelingen en suggesties kunnen geen rechten worden ontleend, omdat de verwerkings- en gebruiksomstandigheden buiten de controle van ACO liggen.

ACO Passavant/Prijslijst Opvoerinstallaties en Terugstuwbeveiligingen/januari 2020/400/GS